OFERTA
SZATNIE DLA MŁODSZYCH

SPIS TREŚCI:

STRONA 2 **PRODUCENT A**

STRONA 11 **PRODUCENT B**

STRONA 19 **PRODUCENT C**

STRONA 26 **PRODUCENT D**

STRONA 28 - SZATNIE METALOWE

Asortyment ze strony 26 - 27
transport gratis cała Polska przy zamówieniu
za minimum 1.000 zł. brutto

Staramy się aby sprzedawane przez nas produkty były w atrakcyjnych cenach.
Jeżeli **znajdziesz produkt** o identycznych parametrach jak w naszej ofercie, ale **w niższej cenie** – poinformuj nas o tym, a my postaramy się tak wynegocjować ceny z Producentem/Dostawcą **aby obniżyć cenę i sprzedać Ci produkt taniej**.

GWARANCJA NAJNIŻSZEJ CENY

P.H.U. BIS-MW s.c.
ul. Michałowicza 13
02-495 Warszawa

100% SATYSFAKCJA GWARANTOWANA

Ceny w ofercie zawierają podatek VAT

SZATNIE DLA MŁODSZYCH

PRODUCENT A

POSIADAJĄ CERTYFIKATY

Szatnie są gotowe do postawienia i nie wymagają montażu.

wys. x wys. siedziska x szer. x głęb. (w mm.)

Producent od 1951 roku **na rynku**

WZÓR 30:

- Kolor BUK, obrzeże płyty w dowolnym kolorze **6 dzieci** 1200 x 336 x 1450 x 360 **686,34 zł.**

wys. x wys. siedziska x szer. x głęb. (w mm.)

Ustawienie : wzór 31, 33, 31

PHU BIS-MW s.c.

WZÓR 31:

- Kolor BUK, obrzeże płyty w dowolnym kolorze **6 dzieci** 1200 x 336 x 1450 x 360 **686,34 zł.**

Producent od 1951 roku **na rynku**

WZÓR 32:

- Kolor BUK, obrzeże płyty w dowolnym kolorze **12 dzieci** 1200 x 336 x 1450 x 720 **906,51 zł.**

WZÓR 33:

- Kolor BUK, obrzeże płyty w dowolnym kolorze 1200 x 336 x 1450 x 920 **579,33 zł.**

długość x wys. x głęb. (w mm.)

WZÓR 9:

- Ławka bez oparcia stelaż i obrzeże płyty w dowolnym kolorze 1200 x 390 x 300 **214,71 zł.**
- Ławka bez oparcia stelaż i obrzeże płyty w dowolnym kolorze 2000 x 390 x 300 **335,79 zł.**

Płyta w kolorze buk, inna za dopłatą

WZÓR 9 A:

- Ławka bez oparcia stelaż i obrzeże płyty w dowolnym kolorze 1200 x 390 x 300 **254,61 zł.**
- Ławka bez oparcia stelaż i obrzeże płyty w dowolnym kolorze 2000 x 390 x 300 **400,98 zł.**

Płyta w kolorze buk, inna za dopłatą
Metalowe pręty na buty/kapcie

Przykład wykonania ławki **wzór 9 A** 2000 długości z blatem w kolorze (za dopłatą)

P.H.U. BIS-MW s.c.

Biuro i Szkoła – Meble, Wyposażenie
PHU BIS-MW s.c. Monika Chomiakowska-Widulińska, Waldemar Widuliński
ul. Michałowicza 13 02-495 Warszawa **poniedziałek-piątek 8:30-16:30**
Tel. 22 4252599, 22 8367221 Tel. kom. +48 500510323
www.bismw.com.pl e-mail: zapytania@bismw.com.pl
CEZAS Warszawa Tel. 22 8311172, 22 8312829 Tel. kom. +48 530622277
www.cezas.waw.pl e-mail: dh@cezas.waw.pl

długość x wys. x wys. siedziska x głęb. (w mm.)

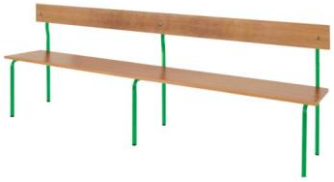

WZÓR 10:

- Ławka z oparciem	stelaż i obrzeże płyty w dowolnym kolorze	1200 x 765 x 380 x 350	297,66 zł.
- Ławka z oparciem	stelaż i obrzeże płyty w dowolnym kolorze	2000 x 765 x 380 x 350	376,38 zł.
	Płyta w kolorze buk, inna za dopłatą		

Producent od 1951 roku na rynku

WZÓR 11:

- Wieszak OW I	stelaż i obrzeże płyty w dowolnym kolorze	1600 x 1620 x 430 x 330	624,84 zł.
	Siedzisko i oparcie – płyta meblowa w kolorze buk, inna za dopłatą		

WZÓR 11 A:

- Wieszak OW I	stelaż i obrzeże płyty w dowolnym kolorze	1600 x 1620 x 430 x 330	699,87 zł.
	Siedzisko i oparcie – płyta meblowa w kolorze buk, inna za dopłatą		
	Metalowe pręty na buty/kapcie		

WZÓR 11 B:

- Wieszak OW I	stelaż i obrzeże płyty w dowolnym kolorze		
	REGULOWANA WYSOKOŚĆ	1600 x 1420/1620 x 430 x 330	787,20 zł.
	Siedzisko i oparcie – płyta meblowa w kolorze buk, inna za dopłatą		
	Metalowe pręty na buty/kapcie		

P.U. BIS-MW s.c.

Biuro i Szkoła – Meble, Wyposażenie
PHU BIS-MW s.c. Monika Chomiakowska-Widulińska, Waldemar Widuliński
ul. Michałowicza 13 02-495 Warszawa **poniedziałek-piątek 8:30-16:30**
Tel. 22 4252599, 22 8367221 Tel. kom. +48 500510323
www.bismw.com.pl e-mail: zapytania@bismw.com.pl
CEZAS Warszawa Tel. 22 8311172, 22 8312829 Tel. kom. +48 530622277
www.cezas.waw.pl e-mail: dh@cezas.waw.pl

WZÓR 12:

- Wieszak OW II stelaż i obrzeże płyty w dowolnym kolorze 1600 x 1620 x 430 x 635 **1.011,06 zł.**
Siedzisko i oparcie – płyta meblowa w kolorze buk, inna za dopłatą

Producent od 1951 roku **na rynku**

WZÓR 12 A:

- Wieszak OW II stelaż i obrzeże płyty w dowolnym kolorze 1600 x 1620 x 430 x 635 **1.125,45 zł.**
Siedzisko i oparcie – płyta meblowa w kolorze buk, inna za dopłatą
Metalowe pręty na buty/kapcie

WZÓR 12 B:

- Wieszak OW II stelaż i obrzeże płyty w dowolnym kolorze
REGULOWANA WYSOKOŚĆ 1600 x 1420/1620 x430 x 635 **1.234,92 zł.**
Siedzisko i oparcie – płyta meblowa w kolorze buk, inna za dopłatą
Metalowe pręty na buty/kapcie

P.H.U. BIS-MW s.c.

WZÓR 36:

- Wieszak szatniowy OW III **698,64 zł.**

Wieszak szatniowy OW III za pomocą bocznej konstrukcji metalowej (rura 20x40) łączy ławeczkę przedszkolną Kasia i listwę z wieszakami Kasia. Zarówno ławeczka i listwa z wieszakami jest wykonana z płyty laminowanej 18mm z doklejką PCV.
W celu zachowania czystości półka na buty i kapcie wykonana jest z metalowych prętów.
1746 szerokość x 350 głębokość x 1523 wysokość x 390 wysokość siedziska

WZÓR 37:

- Listwa półka z wieszakami Kasia pn **329,64 zł.**

Listwa półka z wieszakami Kasia pn dostępna jest w następujących wymiarach
1746x410x223 mm
Listwa wykonana jest z płyty laminowanej 18mm z dokleją PCV.
Listwa jest wyposażona w 6 haków.

Producent od 1951 roku **na rynku**

WZÓR 38:

- Ławeczka Kasia pn **232,47 zł.**

Z przyjemnością prezentujemy Państwu nową ławeczkę przedszkolną Kasia pn. Wykonana jest ona z płyty laminowanej grubości 18 mm. Ławka może być połączona z listwą wieszaka Kasia za pomocą metalowej konstrukcji, tworząc tym samym bardzo estetyczny i wygodny wieszak z ławką.
W celu zachowania czystości półka na buty i kapcie wykonana jest z metalowych prętów
wym. 350x1686x390 mm /głeb./szer./wys.

P.H. BIS-MW s.c.

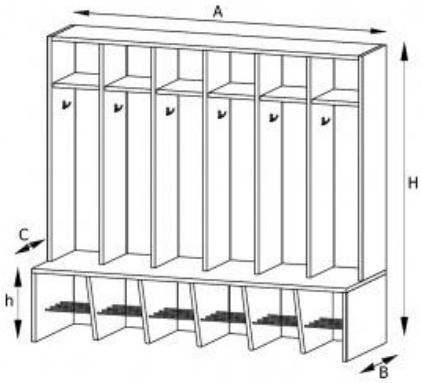

WZÓR 39:

Wieszak typu L – 6 **821,64 zł.**

Sześć odrębnych przegród, wyposażonych w dwa haczyki kurtki.
Półeczka na czapki i szaliki. Ławeczka z metalowymi prętami na kapcie

A	B	C	H	h
1450	500	200	1310	320

Producent od 1951 roku **na rynku**

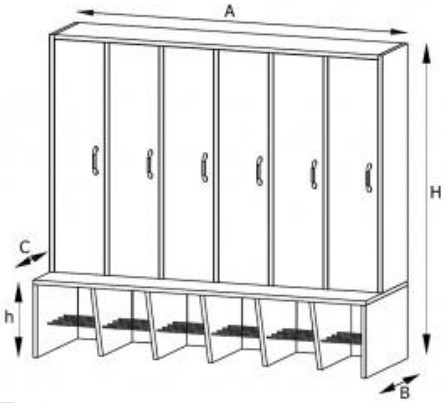

WZÓR 40:

Wieszak typu L – 6 **1.225,08 zł.**

Sześć odrębnych przegród, wyposażonych w dwa haczyki kurtki. Półeczka na czapki i szaliki.
Każda z przegród zamykana drzwiczkami. Ławeczka z metalowymi prętami na kapcie lub buty.

A	B	C	H	h
1450	500	200	1310	320

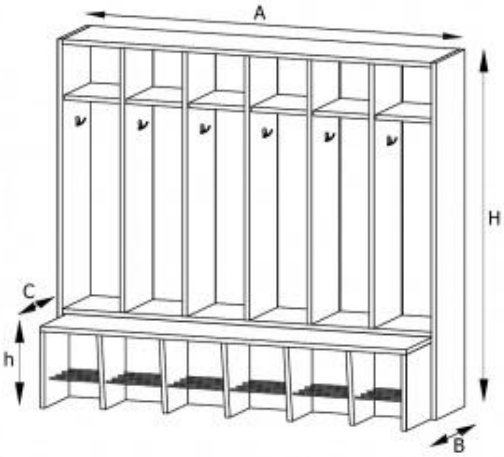

WZÓR 41:

Wieszak typu L - 6 z wysuwaną ławeczką **867,15 zł.**

Sześć odrębnych przegród, wyposażonych w dwa haczyki kurki. Półeczka na czapki i szaliki.
Wysuwana ławeczka z metalowymi prętami na kapcie lub buty.

A	B	C	H	h
1450	550	275	1310	300

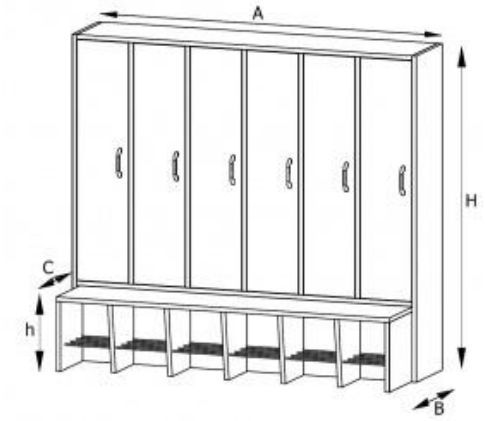

Producent od 1951 roku na rynku

WZÓR 42:

Wieszak typu L - 6 z wysuwaną ławeczką **1.273,05 zł.**

Sześć odrębnych przegród, wyposażonych w dwa haczyki kurtki. Półeczka na czapki i szaliki. Każda z przegród zamykana drzwiczkami. Wysuwana ławeczka z metalowymi prętami na kapcie lub buty.

A	B	C	H	h
1450	550	275	1310	300

WZÓR 43:

Kasia 16 p **659,28 zł.**

Kasia 16p szafka z sześcioma odrębnymi szafkami z drzwiczkami.
Wymiary: 800x380x810

J. BIS-MW s.c.

WZÓR 34:

- Wieszak szatniowy bez drzwi Kasia pn **501,84 zł.**

Elegancki i funkcjonalny wieszak szatniowy, wyposażony w półkę na czapki z przegródkami. Osobne boksy mają haczyki na ubrania i worki. W celu zachowania czystości w szatni, półka na buty i kapcie jest ażurowana.
wym. 650x340x850x1500x390 mm /głeb./głeb.siedz./szer./wys./wys.siedz.

Producent od 1951 roku **na rynku**

WZÓR 35:

- Wieszak szatniowy z drzwi Kasia pn **655,59 zł.**

Elegancki i funkcjonalny wieszak szatniowy z drzwiami, wyposażony w półkę na czapki z przegródkami. Osobne boksy mają haczyki na ubrania i worki, każdy boks posiada kolorowe drzwi. W celu zachowania czystości w szatni, półka na buty i kapcie jest ażurowana.
wym. 650x340x850x1500x390 mm /głeb./głeb.siedz./szer./wys./wys.siedz.

PRODUCENT A:

Wzory kolorów stelaży – do wyboru, BEZ DOPŁATY:

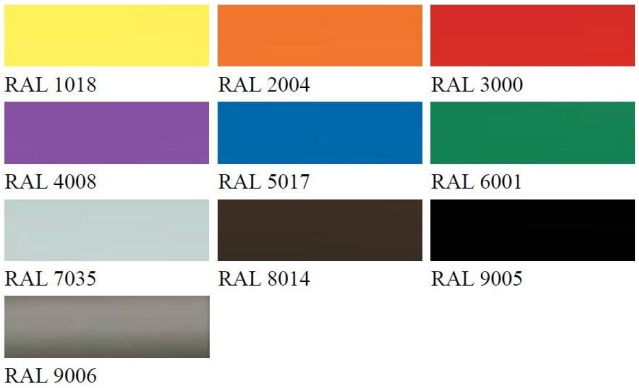

Biuro i Szkoła – Meble, Wyposażenie
PHU BIS-MW s.c. Monika Chomiakowska-Widulińska, Waldemar Widuliński
ul. Michałowicza 13 02-495 Warszawa **poniedziałek-piątek 8:30-16:30**
Tel. 22 4252599, 22 8367221 Tel. kom. +48 500510323
www.bismw.com.pl e-mail: zapytania@bismw.com.pl
CEZAS Warszawa Tel. 22 8311172, 22 8312829 Tel. kom. +48 530622277
www.cezas.waw.pl e-mail: dh@cezas.waw.pl

P.H.U. BIS-MW s.c.

Wzory kolorów płyty meblowej:

Wzory kolorów płyt PFLEIDERER

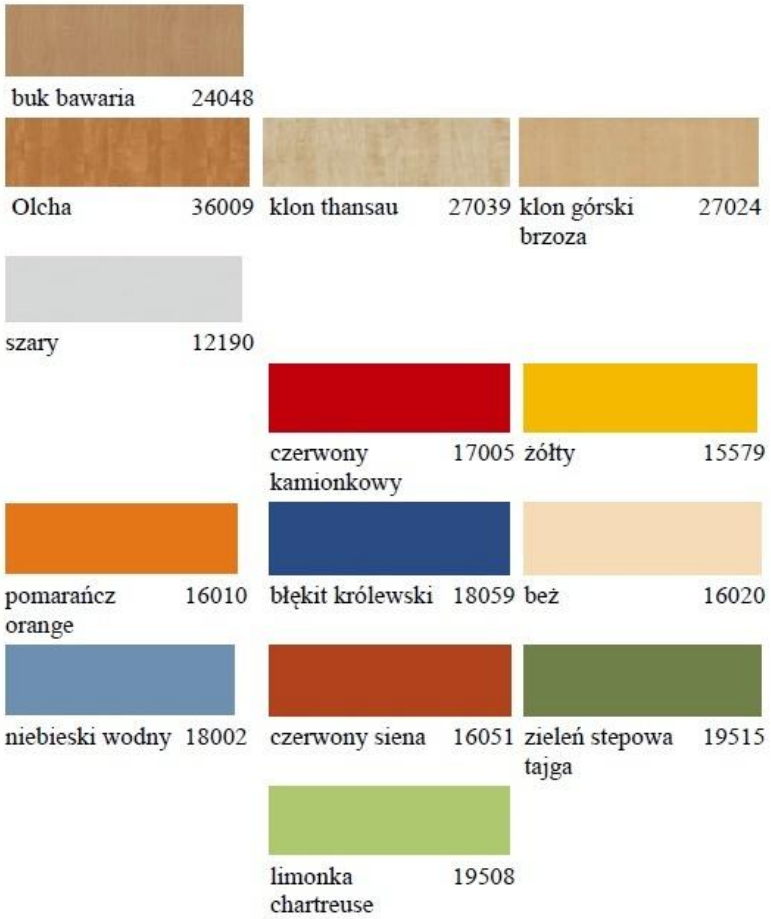

Szatnie w standardzie w kolorze buk bawaria
Dopłata 16 % - meble w kolorze olcha, klon thansau, klon górski brzoza, szary
Dopłata 28 % - meble w pozostałych kolorach

Szatnie z kolorowymi frontami – Standar korpus buk bawaria, fronty kolorowe do wyboru
Za dopłatą korpusy w innych kolorach:
Dopłata 16 % - meble w kolorze olcha, klon thansau, klon górski brzoza, szary
Dopłata 28 % - meble w pozostałych kolorach

Nasze meble skrzyniowe są gotowe do postawienia i nie wymagają montażu.

P.H.U. BIS s.c.

Biuro i Szkoła – Meble, Wyposażenie
PHU BIS-MW s.c. Monika Chomiakowska-Widulińska, Waldemar Widuliński
ul. Michałowicza 13 02-495 Warszawa **poniedziałek-piątek 8:30-16:30**
Tel. 22 4252599, 22 8367221 Tel. kom. +48 500510323
www.bismw.com.pl e-mail: zapytania@bismw.com.pl
CEZAS Warszawa Tel. 22 8311172, 22 8312829 Tel. kom. +48 530622277
www.cezas.waw.pl e-mail: dh@cezas.waw.pl

PRODUCENT B

Posiadają certyfikaty lub atesty

Szatnie są gotowe do postawienia i nie wymagają montażu.

WSZYSTKIE SZATNIE MOGĄ BYĆ WYKONANE W DOWOLNYCH WYMIARACH ORAZ NA RÓŻNĄ ILOŚĆ DZIECI – cena na zapytanie

wys. x szer. x głęb. (w mm.)

WZÓR 28:

Szatnia z wysuniętym siedziskiem (wysokość siedziska 250)

- kolor Buk, obrzeże w dowolnym kolorze	**5 dzieci**	1300 x 1080 x 500	**1.123,40 zł.**
- kolor Buk, obrzeże w dowolnym kolorze	**3 dzieci**	1300 x 655 x 500	**718,32 zł.**

WZÓR 29:

Szatnia z wysuniętym siedziskiem i drzwiami (wysokość siedziska 250)

- kolor Buk, kolorowe drzwi	**5 dzieci**	1300 x 1080 x 500	**1.548,16 zł.**
- kolor Buk, kolorowe drzwi	**3 dzieci**	1300 x 655 x 500	**995,48 zł.**

P.H.U. BIS-MW s.c.

wys. x szer. x głęb. (w mm.)

WZÓR 2:

- Kolor BUK, obrzeże w dowolnym kolorze **4 dzieci** 1000 x 1200 x 380 **1.143,08 zł.**

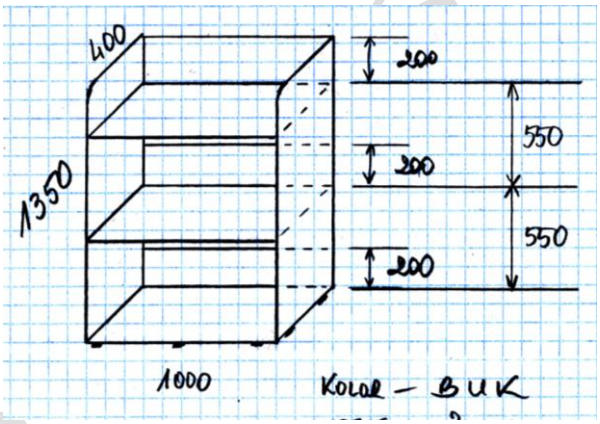

WZÓR 3:

Na zdjęciu przedstawione są 3 sztuki – cena dotyczy 1 sztuki

Regał na plecaki 1350 x 1000 x 400 **700,28 zł.**

WZÓR 4:

- Kolor BUK, obrzeże płyty w dowolnym kolorze **6 dzieci** 1200 x 1450 x 380 **1.143,08 zł.**

P.H.U. BIS

WZÓR 13:

- Kolor BUK, obrzeże płyty w dowolnym kolorze	**11 dzieci**	1300 x 2065 x 350	**2.450,16 zł.**
- Kolor BUK, obrzeże płyty w dowolnym kolorze	**12 dzieci**	1300 x 2250 x 350	**2.709,28 zł.**
- Kolor BUK, obrzeże płyty w dowolnym kolorze	**11 dzieci**	1500 x 2065 x 350	**2.763,40 zł.**

Szatnie mogą być w innym kolorze płyty za dopłatą.
Szatnie mogą być wykonane w dowolnych wymiarach oraz na różną ilość dzieci.

P.H.U. B

WZÓR 14:

- Kolor BUK, obrzeże płyty w dowolnym kolorze	**11 dzieci**	1300 x 2065 x 350	**2.653,52 zł.**
- Kolor BUK, obrzeże płyty w dowolnym kolorze	**7 dzieci**	1300 x 1320 x 350	**1.769,56 zł.**
- Kolor BUK, obrzeże płyty w dowolnym kolorze	**6 dzieci**	1300 x 1135 x 350	**1.510,44 zł.**

Szatnie mogą być w innym kolorze płyty za dopłatą.
Szatnie mogą być wykonane w dowolnych wymiarach oraz na różną ilość dzieci.

Biuro i Szkoła – Meble, Wyposażenie
PHU BIS-MW s.c. Monika Chomiakowska-Widulińska, Waldemar Widuliński
ul. Michałowicza 13 02-495 Warszawa **poniedziałek-piątek 8:30-16:30**
Tel. 22 4252599, 22 8367221 Tel. kom. +48 500510323
www.bismw.com.pl e-mail: zapytania@bismw.com.pl
CEZAS Warszawa Tel. 22 8311172, 22 8312829 Tel. kom. +48 530622277
www.cezas.waw.pl e-mail: dh@cezas.waw.pl

WZÓR 15:

- Kolor BUK, obrzeże płyty w dowolnym kolorze	**11 dzieci**	1300 x 2065 x 350	**2.635,48 zł.**
- Kolor BUK, obrzeże płyty w dowolnym kolorze	**5 dzieci**	1300 x 950 x 350	**1.382,52 zł.**
- Kolor BUK, obrzeże płyty w dowolnym kolorze	**2 dzieci**	1300 x 390 x 350	**774,08 zł.**

Szatnie mogą być w innym kolorze płyty za dopłatą.
Szatnie mogą być wykonane w dowolnych wymiarach oraz na różną ilość dzieci.

Biuro i Szkoła – Meble, Wyposażenie
PHU BIS-MW s.c. Monika Chomiakowska-Widulińska, Waldemar Widuliński
ul. Michałowicza 13 02-495 Warszawa **poniedziałek-piątek 8:30-16:30**
Tel. 22 4252599, 22 8367221 Tel. kom. +48 500510323
www.bismw.com.pl e-mail: zapytania@bismw.com.pl
CEZAS Warszawa Tel. 22 8311172, 22 8312829 Tel. kom. +48 530622277
www.cezas.waw.pl e-mail: dh@cezas.waw.pl

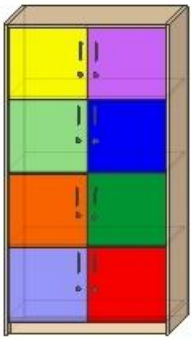

WZÓR 18:

- Szafka z 8-schowkami - korpus buk, fronty kolorowe 1510 x 800 x 380 **1.344,80 zł.**

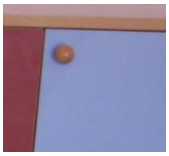

WZÓR 19: z gałkami drewnianymi

- Szafka z 9-schowkami - korpus buk, fronty kolorowe 1160 x 830 x 380 **1.069,28 zł.**

WZÓR 19: bez gałek (zaokrąglone drzwiczki)

- Szafka z 9-schowkami - korpus buk, fronty kolorowe 1160 x 830 x 380 **1.143,08 zł.**

WZÓR 20:

- Szafka z 6-schowkami - korpus buk, fronty kolorowe 830 x 830 x 380 **847,88 zł.**

P.H.U. BIS-MW s.c.

WZÓR 21:

- Szafka – korpus i fronty kolorowe

dla 10 dzieci	1650 x 1500 x 380	**2.322,24 zł.**
dla 6 dzieci	1650 x 900 x 380	**1.548,16 zł.**

WZÓR 22:

- Skrzynia na buty	380 x 900 x 320	**792,12 zł.**

PRODUCENT B:

Wzory kolorów płyty meblowej, stosowanej przy meblach z płyty meblowej.

Meble w standardzie w kolorze buk

BUK R 5113

H.U. BIS-MW s.c.

Dopłata 16 % - meble w kolorze olcha, dąb sonoma, dąb lancelot, popiel, biały

OLCHA R 4647

DĄB SONOMA 20128

DĄB LANCELOT 20027

SZARY 12190 MP

BIAŁY

Pozostałe kolory – wycena na zapytanie

Kolorowa obrzeżówka – dopłata 31,00 zł.

Meble kolorowe - Kolory do wyboru bez dopłaty:

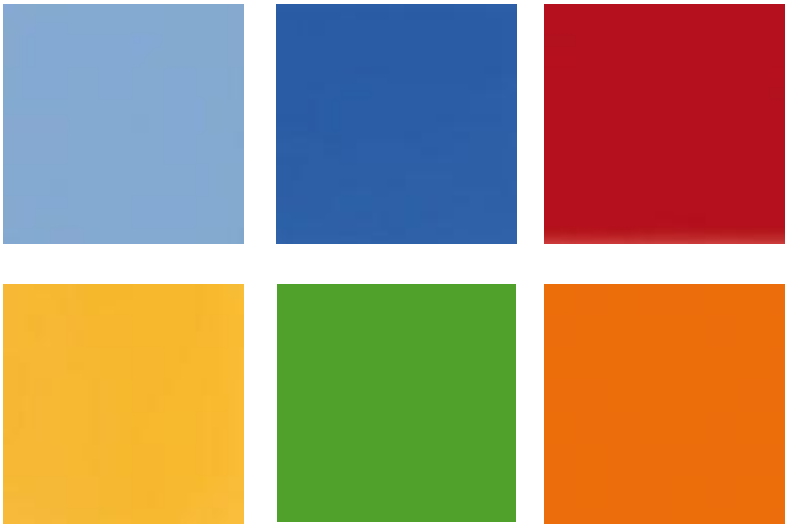

Meble wykonane są z płyt meblowych firmy KRONOSPAN
Pełna oferta kolorów – kliknij poniżej:
PŁYTY MEBLOWE - KOLORY I STRUKTURY

BIS-MW s.c.

PRODUCENT C

Oferta z tej strony – koszty transportu ustalane są indywidualnie.

Wieszak szatniowy Miś półka na buty płyta meblowa **1.590,00 zł.**
Wieszak szatniowy Miś półka na buty pręty metalowe **1.812,00 zł.**

Witamy w przytulnej szatni, która została zaprojektowana z myślą o najmłodszych!
Wieszak został, stworzony z wysokiej jakości płyty wiórowej laminowanej, łączy funkcjonalność z atrakcyjnym designem. Płaszczyzny wąskie są starannie oklejone obrzeżem ABS o grubości 0,6 mm, co zapewnia trwałość i estetyczny wygląd.
Szczególną atrakcją jest urocza aplikacja przedstawiająca misia, wykonana z płyty HDF i malowana ekologiczną farbą akrylową, która wprowadza radosny klimat do każdego przedszkola czy pokoju dziecięcego.
Wieszak szatniowy Miś pomieści ubrania ośmiorga dzieci, a dzięki opcji ruchomego rusztu pod obuwie, każda pociecha znajdzie wygodne miejsce na swoje buty. To idealne rozwiązanie, które łączy porządek z zabawą, tworząc przestrzeń, w której każde dziecko poczuje się wyjątkowo!
Wymiary:
wys./szer./głęb. : 170,1 x 160 x 36 cm

Wieszak szatniowy Krówka półka na buty płyta meblowa **1.590,00 zł.**
Wieszak szatniowy Krówka półka na buty pręty metalowe **1.812,00 zł.**

Witamy w przytulnej szatni, która została zaprojektowana z myślą o najmłodszych!
Wieszak został, stworzony z wysokiej jakości płyty wiórowej laminowanej, łączy funkcjonalność z atrakcyjnym designem. Płaszczyzny wąskie są starannie oklejone obrzeżem ABS o grubości 0,6 mm, co zapewnia trwałość i estetyczny wygląd.
Szczególną atrakcją jest urocza aplikacja przedstawiająca misia, wykonana z płyty HDF i malowana ekologiczną farbą akrylową, która wprowadza radosny klimat do każdego przedszkola czy pokoju dziecięcego.
Wieszak szatniowy pomieści ubrania ośmiorga dzieci, a dzięki opcji ruchomego rusztu pod obuwie, każda pociecha znajdzie wygodne miejsce na swoje buty. To idealne rozwiązanie, które łączy porządek z zabawą, tworząc przestrzeń, w której każde dziecko poczuje się wyjątkowo!
Wymiary:
wys./szer./głęb. : 173,3 x 160 x 36 cm

BIS-MW s.c.

Wieszak szatniowy Kaczuszka	półka na buty płyta meblowa	**1.590,00 zł.**
Wieszak szatniowy Kaczuszka	półka na buty pręty metalowe	**1.812,00 zł.**

Witamy w przytulnej szatni, która została zaprojektowana z myślą o najmłodszych!
Wieszak został, stworzony z wysokiej jakości płyty wiórowej laminowanej, łączy funkcjonalność z atrakcyjnym designem. Płaszczyzny wąskie są starannie oklejone obrzeżem ABS o grubości 0,6 mm, co zapewnia trwałość i estetyczny wygląd.
Szczególną atrakcją jest urocza aplikacja przedstawiająca misia, wykonana z płyty HDF i malowana ekologiczną farbą akrylową, która wprowadza radosny klimat do każdego przedszkola czy pokoju dziecięcego.
Wieszak szatniowy pomieści ubrania ośmiorga dzieci, a dzięki opcji ruchomego rusztu pod obuwie, każda pociecha znajdzie wygodne miejsce na swoje buty. To idealne rozwiązanie, które łączy porządek z zabawą, tworząc przestrzeń, w której każde dziecko poczuje się wyjątkowo!
Wymiary:
wys./szer./głęb. : 176,8 x 160 x 36 cm

Wieszak szatniowy Zajączek	półka na buty płyta meblowa	**1.590,00 zł.**
Wieszak szatniowy Zajączek	półka na buty pręty metalowe	**1.812,00 zł.**

Witamy w przytulnej szatni, która została zaprojektowana z myślą o najmłodszych!
Wieszak został, stworzony z wysokiej jakości płyty wiórowej laminowanej, łączy funkcjonalność z atrakcyjnym designem. Płaszczyzny wąskie są starannie oklejone obrzeżem ABS o grubości 0,6 mm, co zapewnia trwałość i estetyczny wygląd.
Szczególną atrakcją jest urocza aplikacja przedstawiająca misia, wykonana z płyty HDF i malowana ekologiczną farbą akrylową, która wprowadza radosny klimat do każdego przedszkola czy pokoju dziecięcego.
Wieszak szatniowy pomieści ubrania ośmiorga dzieci, a dzięki opcji ruchomego rusztu pod obuwie, każda pociecha znajdzie wygodne miejsce na swoje buty. To idealne rozwiązanie, które łączy porządek z zabawą, tworząc przestrzeń, w której każde dziecko poczuje się wyjątkowo!
Wymiary:
wys./szer./głęb. : 184,1 x 160 x 36 cm

P.H.U. BIS-MW s.c.

Wieszak szatniowy Alpaka półka na buty płyta meblowa **1.590,00 zł.**
Wieszak szatniowy Alpaka półka na buty pręty metalowe **1.812,00 zł.**

Witamy w przytulnej szatni, która została zaprojektowana z myślą o najmłodszych!
Wieszak został, stworzony z wysokiej jakości płyty wiórowej laminowanej, łączy funkcjonalność z atrakcyjnym designem. Płaszczyzny wąskie są starannie oklejone obrzeżem ABS o grubości 0,6 mm, co zapewnia trwałość i estetyczny wygląd.
Szczególną atrakcją jest urocza aplikacja przedstawiająca misia, wykonana z płyty HDF i malowana ekologiczną farbą akrylową, która wprowadza radosny klimat do każdego przedszkola czy pokoju dziecięcego.
Wieszak szatniowy pomieści ubrania ośmiorga dzieci, a dzięki opcji ruchomego rusztu pod obuwie, każda pociecha znajdzie wygodne miejsce na swoje buty. To idealne rozwiązanie, które łączy porządek z zabawą, tworząc przestrzeń, w której każde dziecko poczuje się wyjątkowo!
Wymiary:
wys./szer./głęb. : 208,2 x 160 x 36 cm

Wieszak szatniowy Pszczółka półka na buty płyta meblowa **1.590,00 zł.**
Wieszak szatniowy Pszczółka półka na buty pręty metalowe **1.812,00 zł.**

Witamy w przytulnej szatni, która została zaprojektowana z myślą o najmłodszych!
Wieszak został, stworzony z wysokiej jakości płyty wiórowej laminowanej, łączy funkcjonalność z atrakcyjnym designem. Płaszczyzny wąskie są starannie oklejone obrzeżem ABS o grubości 0,6 mm, co zapewnia trwałość i estetyczny wygląd.
Szczególną atrakcją jest urocza aplikacja przedstawiająca misia, wykonana z płyty HDF i malowana ekologiczną farbą akrylową, która wprowadza radosny klimat do każdego przedszkola czy pokoju dziecięcego.
Wieszak szatniowy pomieści ubrania ośmiorga dzieci, a dzięki opcji ruchomego rusztu pod obuwie, każda pociecha znajdzie wygodne miejsce na swoje buty. To idealne rozwiązanie, które łączy porządek z zabawą, tworząc przestrzeń, w której każde dziecko poczuje się wyjątkowo!
Wymiary:
wys./szer./głęb. : 184,8 x 160 x 36 cm

P.H.U. BIS-MW s.c.

Wieszak szatniowy Żabka półka na buty płyta meblowa **1.590,00 zł.**
Wieszak szatniowy Żabka półka na buty pręty metalowe **1.812,00 zł.**

Witamy w przytulnej szatni, która została zaprojektowana z myślą o najmłodszych!
Wieszak został, stworzony z wysokiej jakości płyty wiórowej laminowanej, łączy funkcjonalność z atrakcyjnym designem. Płaszczyzny wąskie są starannie oklejone obrzeżem ABS o grubości 0,6 mm, co zapewnia trwałość i estetyczny wygląd.
Szczególną atrakcją jest urocza aplikacja przedstawiająca misia, wykonana z płyty HDF i malowana ekologiczną farbą akrylową, która wprowadza radosny klimat do każdego przedszkola czy pokoju dziecięcego.
Wieszak szatniowy pomieści ubrania ośmiorga dzieci, a dzięki opcji ruchomego rusztu pod obuwie, każda pociecha znajdzie wygodne miejsce na swoje buty. To idealne rozwiązanie, które łączy porządek z zabawą, tworząc przestrzeń, w której każde dziecko poczuje się wyjątkowo!
Wymiary:
wys./szer./głęb. : 177,2 x 160 x 36 cm

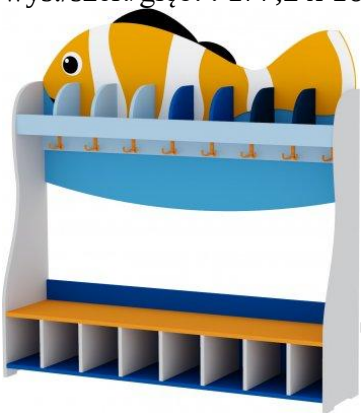

Wieszak szatniowy Rybka półka na buty płyta meblowa **1.590,00 zł.**
Wieszak szatniowy Rybka półka na buty pręty metalowe **1.812,00 zł.**

Witamy w przytulnej szatni, która została zaprojektowana z myślą o najmłodszych!
Wieszak został, stworzony z wysokiej jakości płyty wiórowej laminowanej, łączy funkcjonalność z atrakcyjnym designem. Płaszczyzny wąskie są starannie oklejone obrzeżem ABS o grubości 0,6 mm, co zapewnia trwałość i estetyczny wygląd.
Szczególną atrakcją jest urocza aplikacja przedstawiająca misia, wykonana z płyty HDF i malowana ekologiczną farbą akrylową, która wprowadza radosny klimat do każdego przedszkola czy pokoju dziecięcego.
Wieszak szatniowy pomieści ubrania ośmiorga dzieci, a dzięki opcji ruchomego rusztu pod obuwie, każda pociecha znajdzie wygodne miejsce na swoje buty. To idealne rozwiązanie, które łączy porządek z zabawą, tworząc przestrzeń, w której każde dziecko poczuje się wyjątkowo!
Wymiary:
wys./szer./głęb. : 166,7 x 160 x 36 cm

P.H.U. BIS-MW s.c.

Wieszak pory roku – WIOSNA **1.719,00 zł.**

Regał Szatniowy Wiosna

Wiosenny regał szatniowy dla przedszkolaków to idealne połączenie funkcjonalności i estetyki, dostosowane do potrzeb małych użytkowników. Zaprojektowany z myślą o wygodzie i bezpieczeństwie dzieci, jest doskonałym rozwiązaniem na uporządkowanie przestrzeni w szatni przedszkolnej.

Regał został wykonany z trwałej, laminowanej płyty wiórowej o grubości 18 mm, która charakteryzuje się wysoką odpornością na uszkodzenia i łatwością w czyszczeniu. Materiał ten spełnia normy klasy E1, co oznacza, że jest bezpieczny i nie emituje szkodliwych substancji. Laminowana powierzchnia zapewnia długotrwałe użytkowanie bez widocznych śladów zużycia, co jest istotne w intensywnie eksploatowanych miejscach, takich jak przedszkola.

Stalowe nogi regału, wykonane z rury o średnicy 25 mm i grubości 1,5 mm, są malowane proszkowo, co nie tylko podnosi ich wytrzymałość, ale także nadaje elegancki wygląd. Taka metoda malowania zwiększa odporność na korozję, dzięki czemu regał będzie służył przez wiele sezonów.

Krawędzie płyty są zabezpieczone obrzeżem PCV o grubości 0,6 mm, co dodatkowo chroni je przed uszkodzeniami i przedłuża trwałość mebla. Drzwi szafek zamocowane na zawiasach puszkowych zapewniają łatwość otwierania, a zarazem są bezpieczne dla dzieci – mechanizm ten działa płynnie i bez szarpnięć.

Wymiary:

wys./szer./głęb. : 130 x 147 x 50 cm

Wieszak 4 pory roku – LATO **1.719,00 zł.**

Regał Szatniowy Lato

Wiosenny regał szatniowy dla przedszkolaków to idealne połączenie funkcjonalności i estetyki, dostosowane do potrzeb małych użytkowników. Zaprojektowany z myślą o wygodzie i bezpieczeństwie dzieci, jest doskonałym rozwiązaniem na uporządkowanie przestrzeni w szatni przedszkolnej.

Regał został wykonany z trwałej, laminowanej płyty wiórowej o grubości 18 mm, która charakteryzuje się wysoką odpornością na uszkodzenia i łatwością w czyszczeniu. Materiał ten spełnia normy klasy E1, co oznacza, że jest bezpieczny i nie emituje szkodliwych substancji. Laminowana powierzchnia zapewnia długotrwałe użytkowanie bez widocznych śladów zużycia, co jest istotne w intensywnie eksploatowanych miejscach, takich jak przedszkola.

BIS-MW s.c.

Stalowe nogi regału, wykonane z rury o średnicy 25 mm i grubości 1,5 mm, są malowane proszkowo, co nie tylko podnosi ich wytrzymałość, ale także nadaje elegancki wygląd. Taka metoda malowania zwiększa odporność na korozję, dzięki czemu regał będzie służył przez wiele sezonów.
Krawędzie płyty są zabezpieczone obrzeżem PCV o grubości 0,6 mm, co dodatkowo chroni je przed uszkodzeniami i przedłuża trwałość mebla. Drzwi szafek zamocowane na zawiasach puszkowych zapewniają łatwość otwierania, a zarazem są bezpieczne dla dzieci – mechanizm ten działa płynnie i bez szarpnięć.
Wymiary:
wys./szer./głęb. : 130 x 147 x 50 cm

Wieszak 4 pory roku – JESIEŃ **1.719,00 zł.**

Regał Szatniowy Jesień
Wiosenny regał szatniowy dla przedszkolaków to idealne połączenie funkcjonalności i estetyki, dostosowane do potrzeb małych użytkowników. Zaprojektowany z myślą o wygodzie i bezpieczeństwie dzieci, jest doskonałym rozwiązaniem na uporządkowanie przestrzeni w szatni przedszkolnej.
Regał został wykonany z trwałej, laminowanej płyty wiórowej o grubości 18 mm, która charakteryzuje się wysoką odpornością na uszkodzenia i łatwością w czyszczeniu. Materiał ten spełnia normy klasy E1, co oznacza, że jest bezpieczny i nie emituje szkodliwych substancji. Laminowana powierzchnia zapewnia długotrwałe użytkowanie bez widocznych śladów zużycia, co jest istotne w intensywnie eksploatowanych miejscach, takich jak przedszkola.
Stalowe nogi regału, wykonane z rury o średnicy 25 mm i grubości 1,5 mm, są malowane proszkowo, co nie tylko podnosi ich wytrzymałość, ale także nadaje elegancki wygląd. Taka metoda malowania zwiększa odporność na korozję, dzięki czemu regał będzie służył przez wiele sezonów.
Krawędzie płyty są zabezpieczone obrzeżem PCV o grubości 0,6 mm, co dodatkowo chroni je przed uszkodzeniami i przedłuża trwałość mebla. Drzwi szafek zamocowane na zawiasach puszkowych zapewniają łatwość otwierania, a zarazem są bezpieczne dla dzieci – mechanizm ten działa płynnie i bez szarpnięć.
Wymiary:
wys./szer./głęb. : 130 x 147 x 50 cm

Wieszak 4 pory roku – ZIMA **1.719,00 zł.**

P.H.U. BIS-MW s.c.

Regał Szatniowy Zima

Wiosenny regał szatniowy dla przedszkolaków to idealne połączenie funkcjonalności i estetyki, dostosowane do potrzeb małych użytkowników. Zaprojektowany z myślą o wygodzie i bezpieczeństwie dzieci, jest doskonałym rozwiązaniem na uporządkowanie przestrzeni w szatni przedszkolnej.

Regał został wykonany z trwałej, laminowanej płyty wiórowej o grubości 18 mm, która charakteryzuje się wysoką odpornością na uszkodzenia i łatwością w czyszczeniu. Materiał ten spełnia normy klasy E1, co oznacza, że jest bezpieczny i nie emituje szkodliwych substancji. Laminowana powierzchnia zapewnia długotrwałe użytkowanie bez widocznych śladów zużycia, co jest istotne w intensywnie eksploatowanych miejscach, takich jak przedszkola.

Stalowe nogi regału, wykonane z rury o średnicy 25 mm i grubości 1,5 mm, są malowane proszkowo, co nie tylko podnosi ich wytrzymałość, ale także nadaje elegancki wygląd. Taka metoda malowania zwiększa odporność na korozję, dzięki czemu regał będzie służył przez wiele sezonów.

Krawędzie płyty są zabezpieczone obrzeżem PCV o grubości 0,6 mm, co dodatkowo chroni je przed uszkodzeniami i przedłuża trwałość mebla. Drzwi szafek zamocowane na zawiasach puszkowych zapewniają łatwość otwierania, a zarazem są bezpieczne dla dzieci – mechanizm ten działa płynnie i bez szarpnięć.

Wymiary:

wys./szer./głęb. : 130 x 147 x 50 cm

Wieszak FALA	**5-osobowa**	**1.055,00 zł.**
Wieszak FALA	**8-osobowa**	**1.342,00 zł.**

Regał Szatniowy Fala

Zapraszamy do wyjątkowej szatni Fala, która została stworzona z myślą o komforcie i radości najmłodszych użytkowników! Konstrukcja wykonana z solidnej laminowanej płyty wiórowej oraz stalowych rurek malowanych proszkowo to doskonałe połączenie trwałości i estetyki.

Każda krawędź płyty została starannie wykończona obrzeżem ABS o grubości 0,6 mm, co nie tylko zabezpiecza mebel, ale również nadaje mu elegancki wygląd.

Niezwykłą atrakcją tego wieszaka jest jego falisty kształt, który wprowadza lekkość i dynamikę do każdej przestrzeni przedszkolnej. Żywe kolory i opływowe linie sprawiają, że wnętrze nabiera przyjaznego, przytulnego charakteru, sprzyjającego kreatywności i zabawie.

Szatnia "Fala" posiada przegrody i haczyki dla dzieci, zapewniając każdemu maluchowi wygodne miejsce na swoje rzeczy. Dolne półki idealnie nadają się do przechowywania obuwia, co pozwala na utrzymanie porządku w szatni. To rozwiązanie, które łączy funkcjonalność z dziecięcą wyobraźnią, tworząc przestrzeń, w której każde dziecko będzie czuło się wyjątkowo i komfortowo.

Wieszak 5-osobowy (wys./szer./głęb) 133,5 x 100,8 x 41,6 cm

Wieszak 8-osobowy (wys./szer./głęb) 130 x 157 x 40 cm

P.H.U. BIS-MW s.c.

PRODUCENT D

Posiadają certyfikaty lub atesty

Te wzory są do samodzielnego montażu (w paczkach).

- Ławka szatniowa **379,90 zł.**

Ławka szatniowa wykonana z profilu płaskoowalnego o przekroju 38 x 20 mm,
w 6 kolorach stelaża.
Siedzisko wykonane z płyty laminowanej w odcieniu bukowym.
Ławka posiada stopki regulujące poziom.
• wym. 121 x 39 x 40 cm

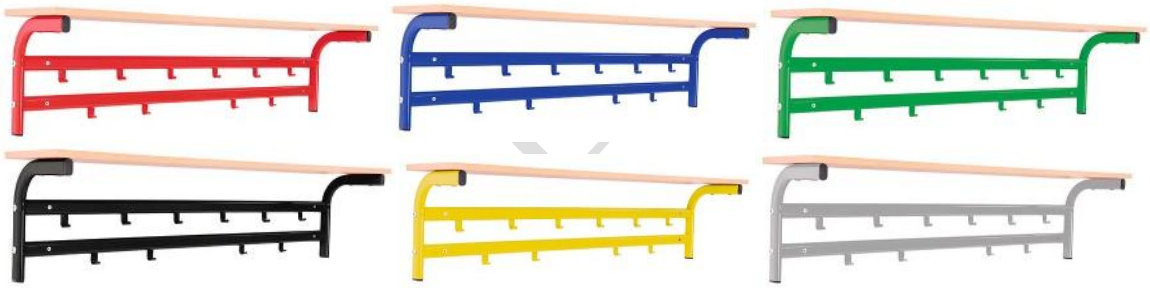

- Wieszak szatniowy **269,90 zł.**

Wieszak szatniowy wykonany z profilu płaskoowalnego o przekroju 38 x 20 mm,
w 6 kolorach stelaża.
Półka wykonana z płyty laminowanej w odcieniu bukowym.
Wieszak montowany do ściany.
• wym. 121 x 25 x 31 cm

możliwość ustawienia tyłem do siebie

- Ławeczka szatniowa z wieszakiem - regulowaną wysokością **739,90 zł.**

Ławka szatniowa z regulowaną wysokością, wykonana z profilu płaskoowalnego o przekroju 38 x 20 mm, w 6 kolorach stelaża.
Siedzisko i półka wykonana z płyty laminowanej w odcieniu bukowym.
Ławki można ustawiać szeregowo pod ścianą lub skręcać ze sobą plecami tworząc ławki dwustronne do ustawiania ich na środku szatni. Ławka posiada stopki regulujące poziom.
• wym. 121 x 35 x 141-179 cm

Asortyment ze strony 26-27
transport gratis cała Polska przy zamówieniu
za minimum 1.000 zł. brutto

P.H.U. BIS-MW s.c.

Szafki dla sześciolatków i klas młodszych:

Szafka MSU dla młodszych uczniów ubraniowe

Szafki szkolne wykonane są z najwyższej jakości blachy stalowej, malowane techniką proszkową.
Do malowania wykorzystywane są farby proszkowe największych światowych producentów.
Bogata kolorystyka standardowa – 16 kolorów RAL.
Meble posiadają deklaracje i certyfikaty zgodności z polskimi i europejskimi normami oraz atest higieniczny wydany przez PZH.
Szafki szkolne występują w dwóch wersjach:
- szafy ubraniowe MSum…S
- szafki schowkowe MSus…S

Szafki ubraniowe MSum…S wyposażone są w:
- dwie półki na książki
- półkę na buty
- 2 haczyki umieszczone na boku półki do zawieszania ubrań
- wizytownik do samodzielnego przyklejenia na drzwi
- ogranicznik otwarcia drzwi, kąt otwarcia drzwi 90°
- **zamknięcie zamkiem na klucz lub na kłódkę – proszę zaznaczyć w zamówieniu**
- inne opcje zamknięcia – na specjalne zamówienie

Drzwi, wieniec dolny i górny, pólka na książki- wykonane z blachy 0,8 mm.
Boki, ściana tylna, ściana środkowa, listwa czołowa – wykonane z blachy 0,6 mm.
Półka na kapelusze i buty- wykonana z blachy 0,5 mm

Szafki szkolne można ustawiać:

- bezpośrednio na posadzce – całkowita wysokość wynosi 1450 mm **– CENA W PONIŻSZYCH CENNIKACH**

- na cokołach (od szaf WSU) – całkowita wysokość na cokołach wynosi 1590 mm
  Elementy cokołu wykonane z giętej blachy o grubości 1,0 mm. Konstrukcja spawana.
  Cokół podwyższający szafę o 140 mm. Skręcany z szafą za pomocą blachowkrętów.
  - za dopłatą

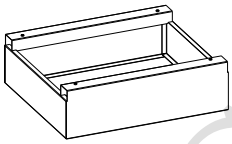

- na podstawach (od szaf WSU) – całkowita wysokość na podstawach wynosi 1840 mm
  Podstawa do szaf ubraniowych bez siedziska. Stelaż podstawy wykonany z profili zamkniętych.
  Konstrukcja spawana. Nogi podstawy z regulacją wysokości.
  Podstawa podwyższająca szafę o 390 mm.
  Skręcana z szafą za pomocą śrub.
  - za dopłatą

	OZNACZENIE		WYMIARY w mm. wys. x szer. x gł.	Ilość kolumn	Ilość drzwi	CENA brutto
	MSum 310S 1 pkt	MSU0501020105	1450x300x500	1	1	**884,37 zł.** Cokół dopłata **172,20 zł.** Podstawa dopłata **221,40 zł.**
	MSum 320S 1 pkt	MSU0502020105	1450x600x500	2	2	**1.537,50 zł.** Cokół dopłata **206,64 zł.** Podstawa dopłata **232,47 zł.**

P.H.U. BIS-MW s.c.

	MSum 330S 1 pkt	MSU0503020105	1450x900x500	3	3	**2.207,85 zł.** Cokół dopłata **234,93 zł.** Podstawa dopłata **277,98 zł.**
	MSum 340S 1 pkt	MSU0504020105	1450x1200x500	4	4	**2.870,82 zł.** Cokół dopłata **266,91 zł.** Podstawa dopłata **292,74 zł.**
	MSum 410S 1 pkt	MSU0601020105	1450x400x500	1	1	**944,64 zł.** Cokół dopłata **186,96 zł.** Podstawa dopłata **228,78 zł.**

	MSum 420S 1 pkt	MSU0602020105	1450x800x500	2	2	**1.713,39 zł.** Cokół dopłata **221,40 zł.** Podstawa dopłata **252,15 zł.**
	MSum 430S 1 pkt	MSU0603020105	1450x1200x500	3	3	**2.435,40 zł.** Cokół dopłata **266,91 zł.** Podstawa dopłata **277,98 zł.**

`

P.H.U. BIS-MW s.c.

Szafka MSU dla młodszych uczniów ubraniowe schowkowe

Szafki szkolne wykonane są z najwyższej jakości blachy stalowej, malowane techniką proszkową.
Do malowania wykorzystywane są farby proszkowe największych światowych producentów.
Bogata kolorystyka standardowa – 16 kolorów RAL.
Meble posiadają deklaracje i certyfikaty zgodności z polskimi i europejskimi normami oraz atest higieniczny wydany przez PZH.

Szafki schowkowe MSus…S wyposażone są w:
- wizytownik do samodzielnego przyklejenia na drzwi
- zamknięcie zamkiem na klucz lub na kłódkę (rygiel w 1 punkcie) – proszę zaznaczyć w zamówieniu
- inne opcje zamknięcia – na specjalne zamówienie
Drzwi, wieniec dolny i górny- wykonane z blachy 0,8 mm.
Boki, ściana tylna, ściana środkowa – wykonane z blachy 0,6 mm.

Szafki szkolne można ustawiać:

- bezpośrednio na posadzce – całkowita wysokość wynosi 1450 mm **– CENA W PONIŻSZYCH CENNIKACH**

- na cokołach (od szaf WSU) – całkowita wysokość na cokołach wynosi 1590 mm
  Elementy cokołu wykonane z giętej blachy o grubości 1,0 mm. Konstrukcja spawana.
  Cokół podwyższający szafę o 140 mm. Skręcany z szafą za pomocą blachowkrętów.
  - za dopłatą

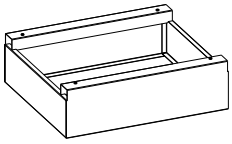

- na podstawach (od szaf WSU) – całkowita wysokość na podstawach wynosi 1840 mm
  Podstawa do szaf ubraniowych bez siedziska. Stelaż podstawy wykonany z profili zamkniętych.
  Konstrukcja spawana. Nogi podstawy z regulacją wysokości.
  Podstawa podwyższająca szafę o 390 mm.
  Skręcana z szafą za pomocą śrub.
  - za dopłatą

P.H.U. BIS-MW s.c.

	OZNACZENIE		WYMIARY w mm. wys. x szer. x gł.	Ilość kolumn	Ilość drzwi	CENA brutto
	MSus 314S	MSU0516020101	1450x300x500	1	4	**859,77 zł.** Cokół dopłata **172,20 zł.** Podstawa dopłata **221,40 zł.**
	MSus 324S	MSU0517020101	1450x600x500	2	8	**1.512,90 zł.** Cokół dopłata **206,64 zł.** Podstawa dopłata **232,47 zł.**
	MSus 334S	MSU0518020101	1450x900x500	3	12	**2.159,88 zł.** Cokół dopłata **234,93 zł.** Podstawa dopłata **277,98 zł.**
	MSus 344S	MSU0519020101	1450x1200x500	4	16	**2.815,47 zł.** Cokół dopłata **266,91 zł.** Podstawa dopłata **292,74 zł.**
	MSus 414S	MSU0616020101	1450x400x500	1	4	**972,93 zł.** Cokół dopłata **186,96 zł.** Podstawa dopłata **228,78 zł.**
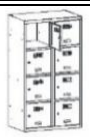	MSus 424S	MSU0617020101	1450x800x500	2	8	**1.763,82 zł.** Cokół dopłata **221,40 zł.** Podstawa dopłata **252,15 zł.**
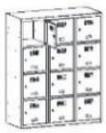	MSus 434S	MSU0618020101	1450x1200x500	3	12	**2.535,03 zł.** Cokół dopłata **266,91 zł.** Podstawa dopłata **277,98 zł.**

P.H.U. BIS-MW s.c.

Biuro i Szkoła – Meble, Wyposażenie
PHU BIS-MW s.c. Monika Chomiakowska-Widulińska, Waldemar Widuliński
ul. Michałowicza 13 02-495 Warszawa **poniedziałek-piątek 8:30-16:30**
Tel. 22 4252599, 22 8367221 Tel. kom. +48 500510323
www.bismw.com.pl e-mail: zapytania@bismw.com.pl
CEZAS Warszawa **Tel. 22 8311172, 22 8312829** Tel. kom. +48 530622277
www.cezas.waw.pl e-mail: dh@cezas.waw.pl

Szafka MSUS dla młodszych uczniów ubraniowe schowkowe

Szafki szkolne wykonane są z najwyższej jakości blachy stalowej, malowane techniką proszkową.
Do malowania wykorzystywane są farby proszkowe największych światowych producentów.
Bogata kolorystyka standardowa – 16 kolorów RAL.
Meble posiadają deklaracje i certyfikaty zgodności z polskimi i europejskimi normami oraz atest higieniczny wydany przez PZH.

Szafki schowkowe MSus…S wyposażone są w:
- wizytownik do samodzielnego przyklejenia na drzwi
- półkę na książki
- 2 haczyki umieszczone na boku półki do zawieszania ubrań
- **zamknięcie zamkiem na klucz lub na kłódkę (rygiel w 1 punkcie) – proszę zaznaczyć w zamówieniu**
- inne opcje zamknięcia – na specjalne zamówienie

Drzwi, wieniec dolny i górny- wykonane z blachy 0,8 mm. Boki, ściana tylna, ściana środkowa – wykonane z blachy 0,6 mm.

Szafki szkolne można ustawiać:

- bezpośrednio na posadzce – całkowita wysokość wynosi 1450 mm **– CENA W PONIŻSZYCH CENNIKACH**

- na cokołach (od szaf WSU) – całkowita wysokość na cokołach wynosi 1590 mm
  Elementy cokołu wykonane z giętej blachy o grubości 1,0 mm. Konstrukcja spawana.
  Cokół podwyższający szafę o 140 mm. Skręcany z szafą za pomocą blachowkrętów.
  - za dopłatą

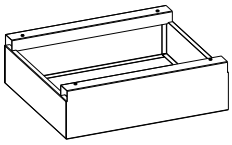

- na podstawach (od szaf WSU) – całkowita wysokość na podstawach wynosi 1840 mm
  Podstawa do szaf ubraniowych bez siedziska. Stelaż podstawy wykonany z profili zamkniętych.
  Konstrukcja spawana. Nogi podstawy z regulacją wysokości.
  Podstawa podwyższająca szafę o 390 mm.
  Skręcana z szafą za pomocą śrub.
  - za dopłatą

P.H.U. BIS-MW s.c.

	OZNACZENIE		WYMIARY w mm. wys. x szer. x gł.	Ilość kolumn	Ilość drzwi	CENA brutto
	MSus 312S	MSU0506020107	1450x300x500	1	2	**895,44 zł.** Cokół dopłata **172,20 zł.** Podstawa dopłata **221,40 zł.**
	MSus 322S	MSU0507020107	1450x600x500	2	4	**1.559,64 zł.** Cokół dopłata **206,64 zł.** Podstawa dopłata **232,47 zł.**
	MSus 332S	MSU0508020107	1450x900x500	3	6	**2.268,12 zł.** Cokół dopłata **234,93 zł.** Podstawa dopłata **277,98 zł.**
	MSus 342S	MSU0509020107	1450x1200x500	4	8	**2.924,94 zł.** Cokół dopłata **266,91 zł.** Podstawa dopłata **292,74 zł.**
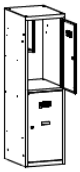	MSus 412S	MSU0606020107	1450x400x500	1	2	**990,15 zł.** Cokół dopłata **186,96 zł.** Podstawa dopłata **228,78 zł.**
	MSus 422S	MSU0607020107	1450x800x500	2	4	**1.790,88 zł.** Cokół dopłata **221,40 zł.** Podstawa dopłata **252,15 zł.**
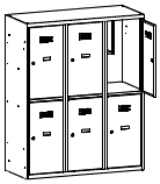	MSus 432S	MSU0608020107	1450x1200x500	3	6	**2.584,23 zł.** Cokół dopłata **266,91 zł.** Podstawa dopłata **277,98 zł**

P.H.U. BIS-MW s.c.

Kolory RAL do szaf metalowych:

Cena w ofercie dotyczy wybranych opcji:
- korpus i fronty w jednym kolorze
- korpus w kolorze szarym i front w dowolnym wybranym kolorze

Możliwość doboru większej ilości kolorów frontów niż korpus za dodatkową opłatą *:
- Fronty w dwóch różnych kolorach - dopłata 3%
- Fronty w trzech różnych kolorach - dopłata 5%
- Fronty w czterech różnych kolorach - dopłata 7%

* zamawiane szafy muszę być tego samego modelu

P.H.U. BIS-MW s.c.

Przedstawiony asortyment to część naszej bogatej oferty. Jeżeli Państwo nie znaleźli artykułu, który był poszukiwany – prosimy o kontakt telefoniczny.

W ofercie przedstawione są tylko przykłady mebli. Realizujemy także meble pod wymiar. Do każdego Klienta podchodzimy indywidualnie, czego przykładem są nasze realizacje na naszej stronie

www.bismw.com.pl

W ofercie przedstawiliśmy tylko przykłady wyposażenia. Posiadamy także pomoce dydaktyczne oraz tablice poglądowe dla przedszkoli i klas I-III, domina, klocki i ……..

Nasze meble skrzyniowe są gotowe do postawienia i nie wymagają montażu, oprócz włożenia półek, które dla bezpieczeństwa podczas transportu dostarczane są luzem oraz przekręcenia uchwytów na prawą stronę (wyjątkiem są meble przy których zaznaczone jest, że są do samodzielnego montażu).

Ceny zaznaczone kolorem różowym są cenami promocyjnymi fabrycznymi. Promocja obowiązuje do ukazania się nowego cennika.

W ofercie przedstawione są ceny jednostkowe z podatkiem VAT.
Transport gratis na terenie Warszawy i okolic.
(Reszta kraju – koszt dostawy ustalany jest indywidualnie)

*Uwaga! Oglądane na monitorze barwy mogą się istotnie różnić od rzeczywistych w zależności od indywidualnych ustawień monitora. Barwy wzorników proszę traktować jedynie orientacyjnie.

Niniejsza prezentacja ma na celu przybliżenie Państwu oferowanych przez nas produktów. Nie stanowi ona jednak oferty handlowej w rozumieniu Kodeksu Cywilnego, a ma jedynie charakter informacyjny. Ceny podane w ofercie mają charakter wyłącznie informacyjny i nie stanowią oferty handlowej w rozumieniu prawa polskiego.

UWAGA:
Cennik ważny od 01 stycznia 2025 r.
- Przy każdym zamówieniu prosimy o weryfikację cen.
- Nie ponosimy odpowiedzialności za korzystanie z nieaktualnych cenników.

P.H.U. BIS-MW s.c.

Biuro i Szkoła – Meble, Wyposażenie
PHU BIS-MW s.c. Monika Chomiakowska-Widulińska, Waldemar Widuliński
ul. Michałowicza 13 02-495 Warszawa **poniedziałek-piątek 8:30-16:30**
Tel. 22 4252599, 22 8367221 Tel. kom. +48 500510323
www.bismw.com.pl e-mail: zapytania@bismw.com.pl
CEZAS Warszawa **Tel. 22 8311172, 22 8312829** Tel. kom. +48 530622277
www.cezas.waw.pl e-mail: dh@cezas.waw.pl