OFERTA
TABLICE SZKLANE

SPIS TREŚCI:

STRONA 3 - TABLICE SZKLANE MAGNETYCZNE

STRONA 7 - FLIP CHART SZKLANY

STRONA 8 - TABLICA MOBILNA SZKLANA

STRONA 8 - AKCESORIA

Staramy się aby sprzedawane przez nas produkty były w atrakcyjnych cenach.
Jeżeli **znajdziesz produkt** o identycznych parametrach jak w naszej ofercie, ale **w niższej cenie** – poinformuj nas o tym, a my postaramy się tak wynegocjować ceny z Producentem/Dostawcą **aby obniżyć cenę i sprzedać Ci produkt taniej**.

P.H.U. BIS-MW s.c.
ul. Michałowicza 13
02-495 Warszawa

Ceny w ofercie zawierają podatek VAT

TABLICE SZKLANE

NOWOŚĆ:

Tablice szklane magnetyczne do pisania mazakami suchościeralnymi

Biuro i Szkoła – Meble, Wyposażenie
PHU BIS-MW s.c. Monika Chomiakowska-Widulińska, Waldemar Widuliński
ul. Michałowicza 13 02-495 Warszawa **poniedziałek-piątek 8:30-16:30**
Tel. 22 4252599, 22 8367221 Tel. kom. +48 500510323
www.bismw.com.pl e-mail: zapytania@bismw.com.pl
CEZAS Warszawa Tel. 22 8311172, 22 8312829 Tel. kom. +48 530622277
www.cezas.waw.pl e-mail: dh@cezas.waw.pl

Tablica zbudowana jest z tafli szkła, pokrytej (od spodu) warstwą farby i zespojonej na całej powierzchni (klejem polichloroprenowym) z blachą ocynkowaną, wyposażonej w zawieszki montażowe (wyprofilowane w jednorodnym materiale). Właśnie dzięki blasze tablica ma właściwości magnetyczne, które dodają funkcjonalności zawieszania notatek na kartkach czy wydruków. Główną zaletą szklanych tablic NAGA jest ich suchościeralność - a więc możliwość korzystania z **markerów suchościeralnych**. Najatrakcyjniej (szczególnie w przypadku tablic o ciemnych kolorach) wyglądają napisy sporządzone markerami kredowymi. A te dostępne są także w kolorach fluorescencyjnych. Tablice produkowane są w bogatej palecie kolorystycznej. Modernistyczny wygląd predysponuje tablice NAGA do wnętrz o nowoczesnym charakterze.

	Tablice szklane magnetyczne	**Rozmiar** szer. × wys.	**Nr art.**	**Cena brutto**
	Tablica szklana magnetyczna czarna; zaokrąglone narożniki, bezpieczne szkło ESG W zestawie marker Multiboard biały i 6 magnesów (AM150)	45x45	TSZ4545 B	**186,63 zł.**
	Tablica szklana magnetyczna biała; zaokrąglone narożniki, bezpieczne szkło ESG W zestawie marker Multiboard czarny i 6 magnesów (AM150)	45x45	TSZ4545 W	**186,63 zł.**
	Tablica szklana magnetyczna czerwona; zaokrąglone narożniki, bezpieczne szkło ESG W zestawie marker Multiboard biały i 6 magnesów (AM150)	45x45	TSZ4545 R	**186,63 zł.**
	Tablica szklana magnetyczna niebieska; zaokrąglone narożniki,bezpieczne szkło ESG W zestawie marker Multiboard czarny i 6 magnesów (AM150)	45x45	TSZ4545 N	**186,63 zł.**
	Tablica szklana magnetyczna jasnozielona; zaokrąglone narożniki, bezpieczne szkło ESG W zestawie marker Multiboard czarny i 6 magnesów (AM150)	45x45	TSZ4545 G	**186,63 zł.**
	Tablica szklana magnetyczna czarna; zaokrąglone narożniki, bezpieczne szkło ESG W zestawie marker Multiboard biały i 6 magnesów (AM150)	40x60	TSZ64 B	**224,30 zł.**

P.H.U. BISTAW s.c.

	Tablica szklana magnetyczna biała; zaokrąglone narożniki, bezpieczne szkło ESG W zestawie marker Multiboard czarny i 6 magnesów (AM150)	40x60	TSZ64 W	**224,30 zł.**
	Tablica szklana magnetyczna czerwona; zaokrąglone narożniki, bezpieczne szkło ESG W zestawie marker Multiboard biały i 6 magnesów (AM150)	40x60	TSZ64 R	**224,30 zł.**
	Tablica szklana magnetyczna niebieska; zaokrąglone narożniki,bezpieczne szkło ESG W zestawie marker Multiboard czarny i 6 magnesów (AM150)	40x60	TSZ64 N	**224,30 zł.**
	Tablica szklana magnetyczna jasnozielona; zaokrąglone narożniki, bezpieczne szkło ESG W zestawie marker Multiboard czarny i 6 magnesów (AM150)	40x60	TSZ64 G	**224,30 zł.**
	Tablica szklana magnetyczna czarna; zaokrąglone narożniki, bezpieczne szkło ESG	60x80	TSZ86 B	**469,32 zł.**
	Tablica szklana magnetyczna biała; zaokrąglone narożniki, bezpieczne szkło ESG W zestawie marker Multiboard czarny i 6 magnesów (AM150)	60x80	TSZ86 W	**469,32 zł.**
	Tablica szklana magnetyczna czerwona; zaokrąglone narożniki, bezpieczne szkło ESG W zestawie marker Multiboard biały i 6 magnesów (AM150)	60x80	TSZ86 R	**469,32 zł.**
	Tablica szklana magnetyczna niebieska; zaokrąglone narożniki,bezpieczne szkło ESG W zestawie marker Multiboard czarny i 6 magnesów (AM150)	60x80	TSZ86 N	**469,32 zł.**
	Tablica szklana magnetyczna jasnozielona; zaokrąglone narożniki, bezpieczne szkło ESG W zestawie marker	60x80	TSZ86 G	**469,32 zł.**

P.H.U. BISTAWS

	Multiboard czarny i 6 magnesów (AM150)			
	Tablica szklana magnetyczna biała; zaokrąglone narożniki, bezpieczne szkło ESG W zestawie marker Multiboard czarny i 6 magnesów (AM150)	100x100	TSZ1010 W	**978,15 zł.**
	Tablica szklana magnetyczna czarna; zaokrąglone narożniki,bezpieczne szkło ESG W zestawie marker Multiboard biały i 6 magnesów (AM150)	120x90	TSZ129 B	**921,61 zł.**
	Tablica szklana magnetyczna biała; zaokrąglone narożniki, bezpieczne szkło ESG W zestawie marker Multiboard czarny i 6 magnesów (AM150)	120x90	TSZ129 W	**921,61 zł.**
	Tablica szklana magnetyczna czerwona; zaokrąglone narożniki,bezpieczne szkło ESG W zestawie marker Multiboard biały i 6 magnesów (AM150)	120x90	TSZ129 R	**921,61 zł.**
	Tablica szklana magnetyczna niebieska; zaokrąglone narożniki,bezpieczne szkło ESG W zestawie marker Multiboard czarny i 6 magnesów (AM150)	120x90	TSZ129 N	**921,61 zł.**
	Tablica szklana magnetyczna biała; zaokrąglone narożniki, bezpieczne szkło ESG W zestawie marker Multiboard czarny i 6 magnesów (AM150)	150×100	TSZ1510 W	**1.505,83 zł.**
	Tablica szklana magnetyczna czarna; zaokrąglone narożniki,bezpieczne szkło ESG W zestawie marker Multiboard biały i 6 magnesów (AM150)	150x100	TSZ1510 B	**1.505,83 zł.**

P.H.U. BRAW S

	Tablica szklana magnetyczna czerwona; zaokrąglone narożniki,bezpieczne szkło ESG W zestawie marker Multiboard biały i 6 magnesów (AM150)	150x100	TSZ1510 R	**1.505,83 zł.**
	Tablica szklana magnetyczna niebieska; zaokrąglone narożniki,bezpieczne szkło ESG W zestawie marker Multiboard biały i 6 magnesów (AM150)	150x100	TSZ1510 N	**1.505,83 zł.**
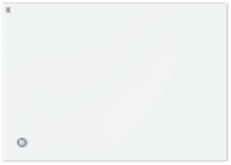	Tablica szklana magnetyczna biała; zaokrąglone narożniki, bezpieczne szkło ESG W zestawie marker Multiboard czarny i 6 magnesów (AM150)	180x200	TSZ1218 W	**2.257,37 zł.**
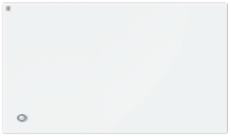	Tablica szklana magnetyczna biała; zaokrąglone narożniki, bezpieczne szkło ESG W zestawie marker Multiboard czarny i 6 magnesów (AM150)	240x120	TSZ 1224 W	**3.166,62 zł.**
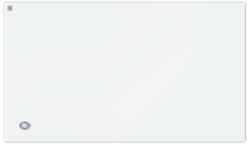	Tablica szklana magnetyczna biała; zaokrąglone narożniki, bezpieczne szkło ESG W zestawie marker Multiboard czarny i 6 magnesów (AM150)	200x100	TSZ1020 W	**1.882,75 zł.**

Ceny nie zawierają kosztów transportu, które ustalane są indywidualnie.
Różne wymiary tablic mają różne koszty dostawy w zależności od ich gabarytów.

P.H.U. BIS-MW s

	Flipchart szklany	Rozmiar (szer. × wys.)	Nr art.	Cena brutto
	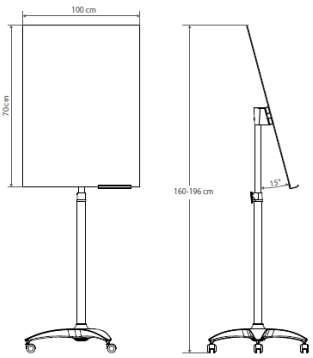 Idealny do prowadzenia szkoleń i kursów, prezentacji, wykładów i dyskusji. Powierzchnia suchościeralna szklana o właściwościach magnetycznych i stałym kącie nachylenia 15 stopni. Podstawa mobilna wyposażona w kółka z hamulcem. Półka na przybory wykonana z pleksi. Konstrukcja nośna ze stali z możliwością regulacji wysokości 160-196 cm. Produkt doskonale nadaje się do biura, restauracji, hotelu jak również może być bardzo ciekawym elementem wystroju każdego wnętrza. Dostępne 5 kolorów powierzchni do wyboru. W zestawie elementy montażowe.	70x100	TFSZ CZAR	**1.305,09 zł.**
		70x100	TFSZ BIAŁA	**1.305,09 zł.**
		70x100	TFSZ POM	**1.305,09 zł.**
		70x100	TFSZ ZIEL	**1.305,09 zł.**
		70x100	TFSZ NIEB	**1.305,09 zł.**

P.H.U. BIS-MW

Ceny nie zawierają kosztów transportu, które ustalane są indywidualnie.
Różne wymiary tablic mają różne koszty dostawy w zależności od ich gabarytów.

Biuro i Szkoła – Meble, Wyposażenie
PHU BIS-MW s.c. Monika Chomiakowska-Widulińska, Waldemar Widuliński
ul. Michałowicza 13 02-495 Warszawa **poniedziałek-piątek 8:30-16:30**
Tel. 22 4252599, 22 8367221 Tel. kom. +48 500510323
www.bismw.com.pl e-mail: zapytania@bismw.com.pl
CEZAS Warszawa Tel. 22 8311172, 22 8312829 Tel. kom. +48 530622277
www.cezas.waw.pl e-mail: dh@cezas.waw.pl

	Tablica mobilna szklana	Rozmiar szer. × wys.	Nr art.	Cena brutto
	Tablica dwustronna o powierzchni szklanej z właściwościami magnetycznymi w dowolnym kolorze z palety RAL. Osadzona na stojaku mobilnym z anodyzowanych profili aluminowych. Podstawa mobilna wyposażona w kółka z hamulcem. Wysokość: 185 cm - stała W zestawie: elementy montażowe Gwarancja: 2 lata na produkt	120x90	TDSZ129	**2.238,85 zł.**

	Bardzo mocne magnesy	Rozmiar / Ilość	Nr art.	Cena brutto
	Bardzo mocne magnesy, w kształcie kwadratu.	1×1×0,4 / 6 szt.	**AM150**	**45,26 zł.**
	Bardzo mocne magnesy, w kształcie sześcianu	1×1×1 / 6 szt	**AM151**	**90,53 zł.**
	Markery kredowe	**Rozmiar / Ilość w opak.**	**Nr art.**	**Cena brutto**
	Markery Multiboard - białe Mogą być używane do wszystkich tablic suchościeralnych.	15 szt. 1 szt.	**AS141OZ** **AS141**	**192,38 zł.** **17,54 zł.**
	Markery Multiboard - czarne Mogą być używane do wszystkich tablic suchościeralnych.	15 szt. 1 szt.	**AS142OZ** **AS142**	**192,38 zł.** **17,54 zł.**
	Markery multiboard fluorescencyjne Mogą być używane do wszystkich tablic suchościeralnych.	4 szt.	**AS143**	**56,40 zł.**

P.H.U. BIS MW

	Półki do tablic szklanych, holder	Rozmiar / Ilość w opak.	Nr art.	Cena detaliczna brutto
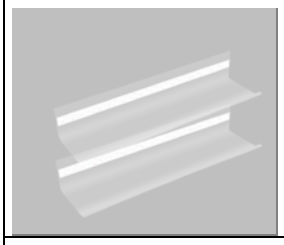	**Półka do tablic szklanych** Wykonana z przezroczystego tworzywa akrylowego (dł. 20 cm). Mocowana do tylnej strony tablicy przy pomocy taśmy obustronnie klejącej.	20 cm	**AS126**	**40,70 zł.**
	Czyścik magnetyczny z holderem na 1 marker.	d=50 mm	**AS144**	**28,30 zł.**
	Czyścik magnetyczny.	100 x 55 x 30 mm	**AS145**	**50,92 zł.**
	Półka magnetyczna na markery.	148 x 74 x 35 mm	**AS146**	**35,83 zł.**

Ceny nie zawierają kosztów transportu, które ustalane są indywidualnie.
Różne wymiary tablic mają różne koszty dostawy w zależności od ich gabarytów.

P.H.U. BIS-MW s.c.

Biuro i Szkoła – Meble, Wyposażenie
PHU BIS-MW s.c. Monika Chomiakowska-Widulińska, Waldemar Widuliński
ul. Michałowicza 13 02-495 Warszawa **poniedziałek-piątek 8:30-16:30**
Tel. 22 4252599, 22 8367221 Tel. kom. +48 500510323
www.bismw.com.pl e-mail: zapytania@bismw.com.pl
CEZAS Warszawa **Tel. 22 8311172, 22 8312829** Tel. kom. +48 530622277
www.cezas.waw.pl e-mail: dh@cezas.waw.pl

Przedstawiony asortyment to część naszej bogatej oferty. Jeżeli Państwo nie znaleźli artykułu, który był poszukiwany – prosimy o kontakt telefoniczny. Do każdego Klienta podchodzimy indywidualnie, czego przykładem są nasze realizacje na naszej stronie

www.bismw.com.pl

Zapraszamy do jej obejrzenia.

Ceny zaznaczone kolorem różowym są cenami promocyjnymi fabrycznymi. Promocja obowiązuje do ukazania się nowego cennika.

W ofercie przedstawione są ceny jednostkowe z podatkiem VAT.
Transport gratis na terenie Warszawy i okolic.
(Reszta kraju – koszt dostawy ustalany jest indywidualnie)

*Uwaga! Oglądane na monitorze barwy mogą się istotnie różnić od rzeczywistych w zależności od indywidualnych ustawień monitora. Barwy wzorników proszę traktować jedynie orientacyjnie.

Niniejsza prezentacja ma na celu przybliżenie Państwu oferowanych przez nas produktów. Nie stanowi ona jednak oferty handlowej w rozumieniu Kodeksu Cywilnego, a ma jedynie charakter informacyjny. Ceny podane w ofercie mają charakter wyłącznie informacyjny i nie stanowią oferty handlowej w rozumieniu prawa polskiego.

UWAGA:
Cennik ważny od 01 sierpnia 2024 r.
- Przy każdym zamówieniu prosimy o weryfikację cen.
- Nie ponosimy odpowiedzialności za korzystanie z nieaktualnych cenników.

P.H.U. BIS-MW s.c.

Biuro i Szkoła – Meble, Wyposażenie
PHU BIS-MW s.c. Monika Chomiakowska-Widulińska, Waldemar Widuliński
ul. Michałowicza 13 02-495 Warszawa **poniedziałek-piątek 8:30-16:30**
Tel. 22 4252599, 22 8367221 Tel. kom. +48 500510323
www.bismw.com.pl e-mail: zapytania@bismw.com.pl
CEZAS Warszawa Tel. 22 8311172, 22 8312829 Tel. kom. +48 530622277
www.cezas.waw.pl e-mail: dh@cezas.waw.pl

KOMPLEKSOWE ZAOPATRZENIE W:
- **POMOCE DYDAKTYCZNE,**
- **MEBLE SZKOLNE,**
- **MEBLE PRZEDSZKOLNE.**
- **SPRZĘT SPORTOWY,**
- **i.....**

ZAPRASZAMY DO WSPÓŁPRACY

Biuro i Szkoła – Meble, Wyposażenie
PHU BIS-MW s.c. Monika Chomiakowska-Widulińska, Waldemar Widuliński
ul. Michałowicza 13 02-495 Warszawa **poniedziałek-piątek 8:30-16:30**
Tel. 22 4252599, 22 8367221 Tel. kom. +48 500510323
www.bismw.com.pl e-mail: zapytania@bismw.com.pl
CEZAS Warszawa Tel. 22 8311172, 22 8312829 Tel. kom. +48 530622277
www.cezas.waw.pl e-mail: dh@cezas.waw.pl